ООО «ЭЛЕКТРОМАШ» - ДОЧЕРНЯЯ СТРУКТУРА АО «ПРОМПРИБОР»
Наш адрес: Россия, 303858, Орловская обл., г. Ливны, ул. Индустриальная, 2п, стр. 9, пом. 9
Т. +7(48622) 555 98 доб. 506, 740, 741, 742, 743

ООО "ЭЛЕКТРОМАШ"
www.elektromash-liv.ru
ОКПО 75666544 ИНН 5702007623

# ЭЛЕКТРОНАСОС ЦЕНТРОБЕЖНЫЙ КМ 65-50-160 Е

## НАЗНАЧЕНИЕ

Электронасос КМ 65-50-160Е предназначен для перекачивания нефтепродуктов температурой от минус 40 до плюс 50°С, вязкостью до $10^{-4}$ м$^2$/с (100 сСт), с содержанием твёрдых взвешенных частиц в количестве не более 0,2% и размером не более 0,2 мм.

## ИСПОЛНЕНИЕ

- ✓ центробежный, консольный, моноблочный, одноступенчатый, горизонтальный;
- ✓ климатическое исполнении (У), категория размещения 2 по ГОСТ 15150-69;
- ✓ с торцовым исполнением.

## ОБЛАСТЬ ПРИМЕНЕНИЯ

- ✓ нефтехимические и нефтеперерабатывающие производства;
- ✓ технологические линии для подачи топлива и перекачивания нефтепродуктов;
- ✓ перекачивающие насосные станции;
- ✓ технологические процессы;
- ✓ нефтебазы;
- ✓ АЗС;
- ✓ системы экстрагирования масла.

**РАБОЧИЕ ХАРАКТЕРИСТИКИ**
**КМ 65-50-160Е (а; б);**
**КМ 65-50-160Е (а; б) -м**

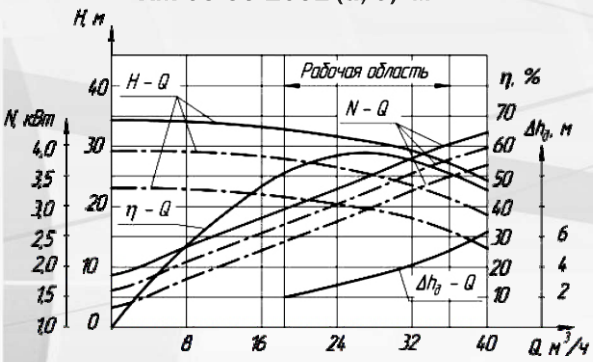


## ОСНОВНЫЕ ТЕХНИЧЕСКИЕ ХАРАКТЕРИСТИКИ

| Типоразмер электронасоса | Подача, м³/ч (л/с) | Напор, м | КПД электронасоса, % | Допускаемый кавитационный запас, (не более), м | Мощность электродвигателя, кВт | Номинальный ток, А | Масса, кг |
|---|---|---|---|---|---|---|---|
| КМ 65-50-160Е | 25 | 32 | 59 | 3,8 | 5,5 | 10,93 | 80 |
| КМ 65-50-160Е-а | | 26 | | | | | |
| КМ 65-50-160Е-б | | 20 | | | | | |

| Типоразмер электронасоса | L, мм | $\ell_1$, мм | $\ell_2$, мм | $\ell_3$, мм | $H_1$, мм | $D_1$ мм | $d_2$ мм | $d_3$, мм | $D_4$, мм | $D_5$ мм | $D_6$, мм | $d_7$, мм | $d_8$, мм | $D_9$, мм | $D_{10}$ мм | H, мм | $\ell_4$, мм | h, мм | $h_1$, мм | $\ell_5$, мм | $\ell_6$, мм | $\ell_7$, мм | $d_{11}$, мм |
|---|---|---|---|---|---|---|---|---|---|---|---|---|---|---|---|---|---|---|---|---|---|---|---|
| КМ65-50-160Е<br>КМ65-50-160Е-а<br>КМ65-50-160Е-б | 545 | 80 | 70 | 190 | 355 | 50 | 102 | 125 | 180 | 14 | 65 | 122 | 145 | М16-7Н | 12 | 290 | 240 | 130 | 115 | 160 | 140 | 12 | 100 |

ООО «ЭЛЕКТРОМАШ» - ДОЧЕРНЯЯ СТРУКТУРА АО «ПРОМПРИБОР»
Наш адрес: Россия, 303858, Орловская обл., г. Ливны, ул. Индустриальная, 2п, стр. 9, пом. 9
Т. +7(48622) 555 98 доб. 506, 740, 741, 742, 743

ООО "ЭЛЕКТРОМАШ"
www.elektromash-liv.ru
ОКПО 75666544 ИНН 5702007623

# ЭЛЕКТРОНАСОС ЦЕНТРОБЕЖНЫЙ КМ 65-50-160 Е

## ГАБАРИТНЫЕ И ПРИСОЕДИНИТЕЛЬНЫЕ РАЗМЕРЫ

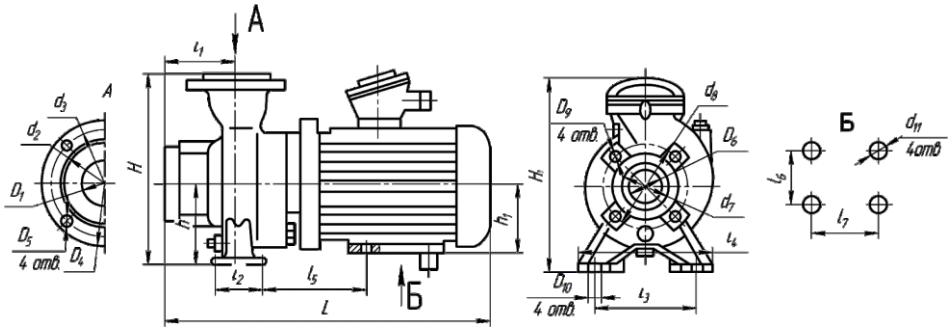


## ТИПЫ МОНТАЖА ОТВЕТНЫХ ФЛАНЦЕВ:

1. напорный патрубок;
2. всасывающий патрубок.

| Типоразмер электронасоса | $d_{11}$, мм | $d_{12}$, мм | $d_{15}$, мм | $d_{16}$, мм | S, мм |
|---|---|---|---|---|---|
| КМ 65-50-160 Е (а,б) | 80 | 81 | 111 | 110 | 1,5÷2 |
| S - толщина прокладки;<br>Материал прокладки - паронит или другой уплотняющий материал | | | | | |

## МОНТАЖ ЭЛЕКТРОНАСОСА НА ОБЪЕКТЕ:

- всасывающий и напорный трубопроводы должны иметь неподвижные опоры, установленные на расстоянии не более 1 метра от входа и выхода электронасоса, исключающие передачу усилий на патрубки электронасоса;
- монтаж электронасоса должен производиться с учётом выполнения условий, обеспечивающих заполненность всасывающей линии при повторном включении;
- крепление электронасоса – жёсткое;
- возможна установка электронасосов без рамы на бетонное основание, которое должно быть выполнено с учётом перепада по высоте опорных плоскостей лап корпуса насоса и электродвигателя.

## УПАКОВКА

Упаковка – стрейч пленка материал РЭ170А трёхслойная, прозрачная глянцевая, двусторонняя

### 1 НАПОРНЫЙ ПАТРУБОК

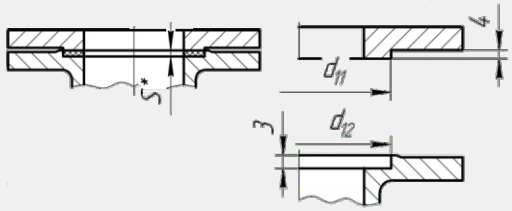

### 2 ВСАСЫВАЮЩИЙ ПАТРУБОК

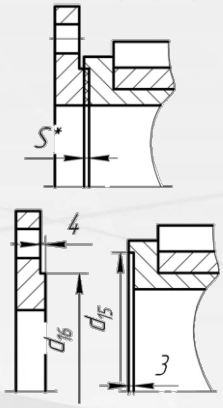

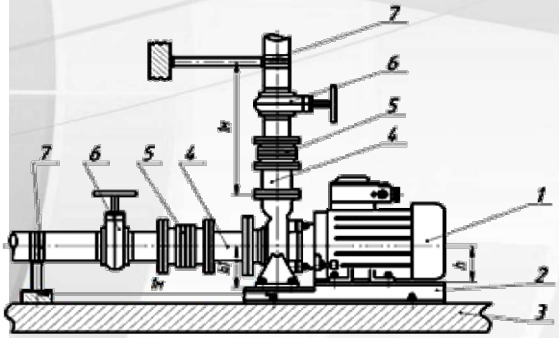

| Типоразмер насоса | h, мм | h1, мм |
|---|---|---|
| КМ 65-50-160Е (а,б) | 80 | 112 |

1. *Электронасос*
2. *Рама*
3. *Фундамент (бетонное основание)*
4. *Переходник (для установки приборов контроля)*
5. *Компенсатор*
6. *Запорно-регулирующая арматура*
7. *Неподвижная ("мертвая") опора*